ELEMENTIS ELM0512

Инструкция по установке напольного доводчика с комплектом для алюминиевой двери.

Тип открывания	Модель		Максимальная ширина створки (мм)	Максимальный вес створки (кг)
Маятниковые двери с максимальным углом открывания 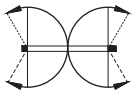 120 градусов и фиксацией в положении 90 градусов	Фиксация 90 градусов	2#	800	80

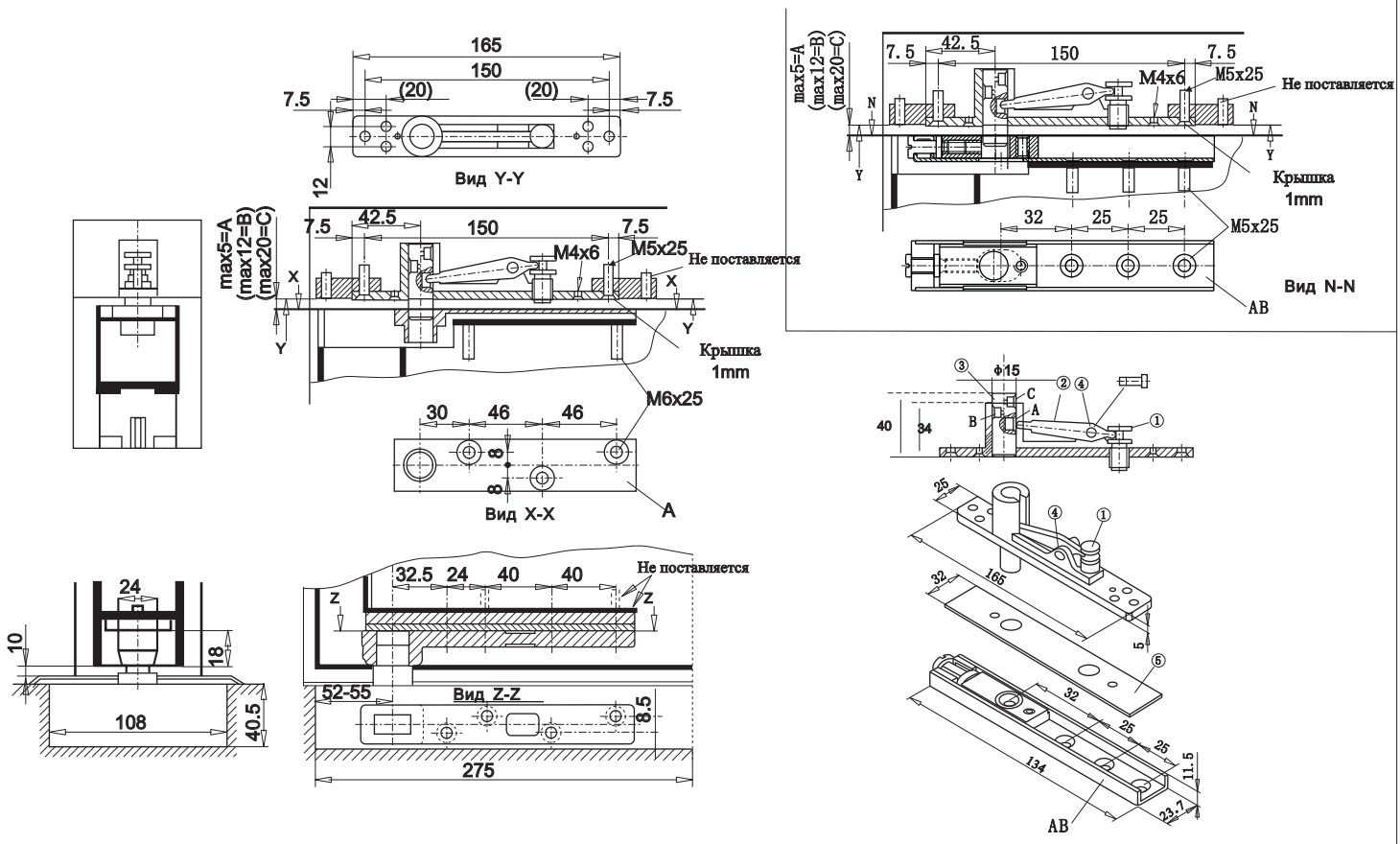

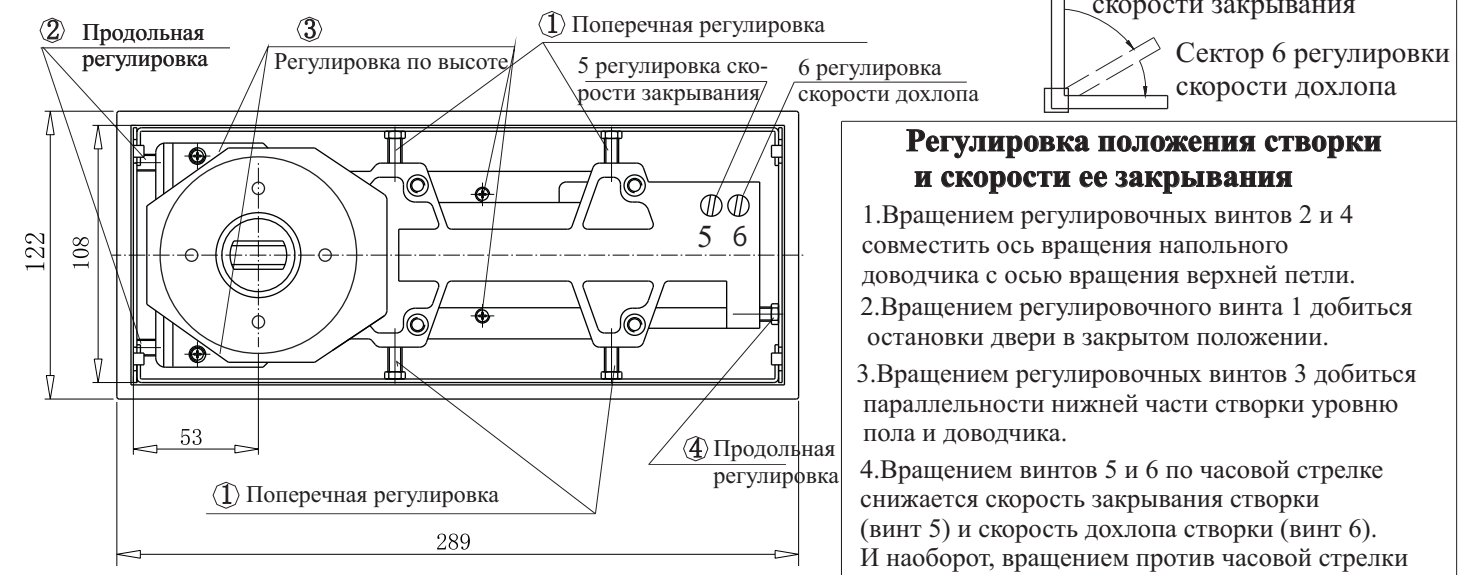

Регулировка положения створки и скорости ее закрывания

1.Вращением регулировочных винтов 2 и 4 совместить ось вращения напольного доводчика с осью вращения верхней петли.

2.Вращением регулировочного винта 1 добиться остановки двери в закрытом положении.

3.Вращением регулировочных винтов 3 добиться параллельности нижней части створки уровню пола и доводчика.

4.Вращением винтов 5 и 6 по часовой стрелке снижается скорость закрывания створки (винт 5) и скорость дохлопа створки (винт 6). И наоборот, вращением против часовой стрелки винтов 5 и 6 увеличивается скорость закрывания и скорость дохлопа створки.